# C308/C308B

800 x 400 x 2000 mm

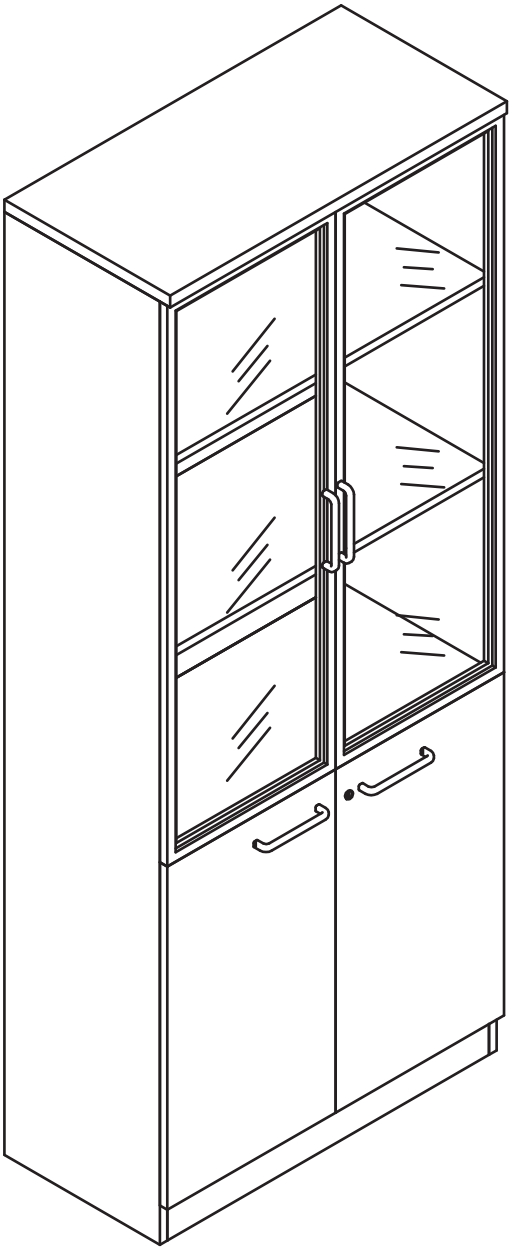

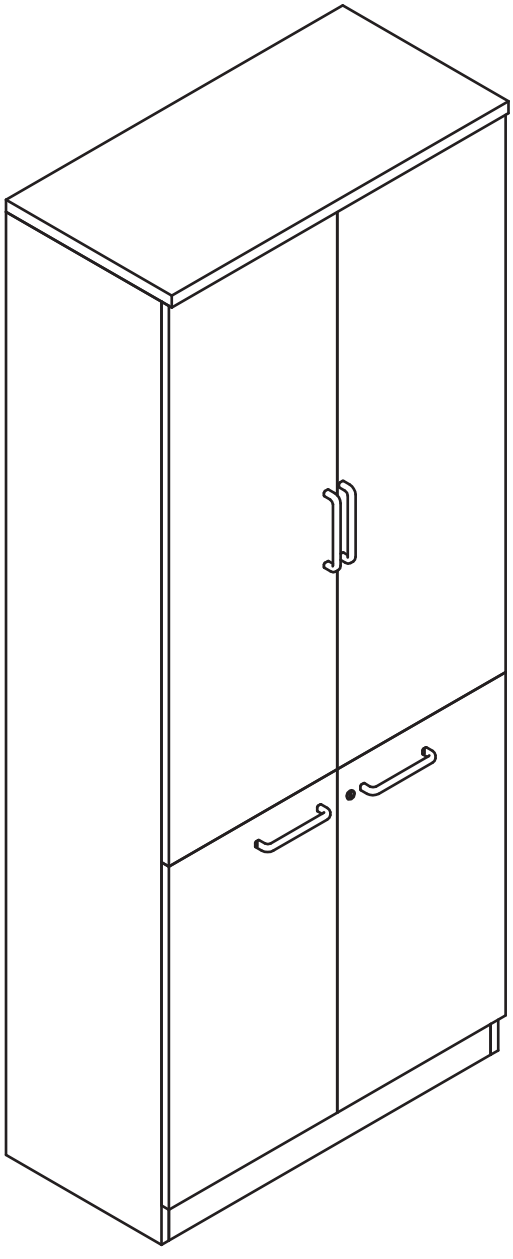

BEMONDI

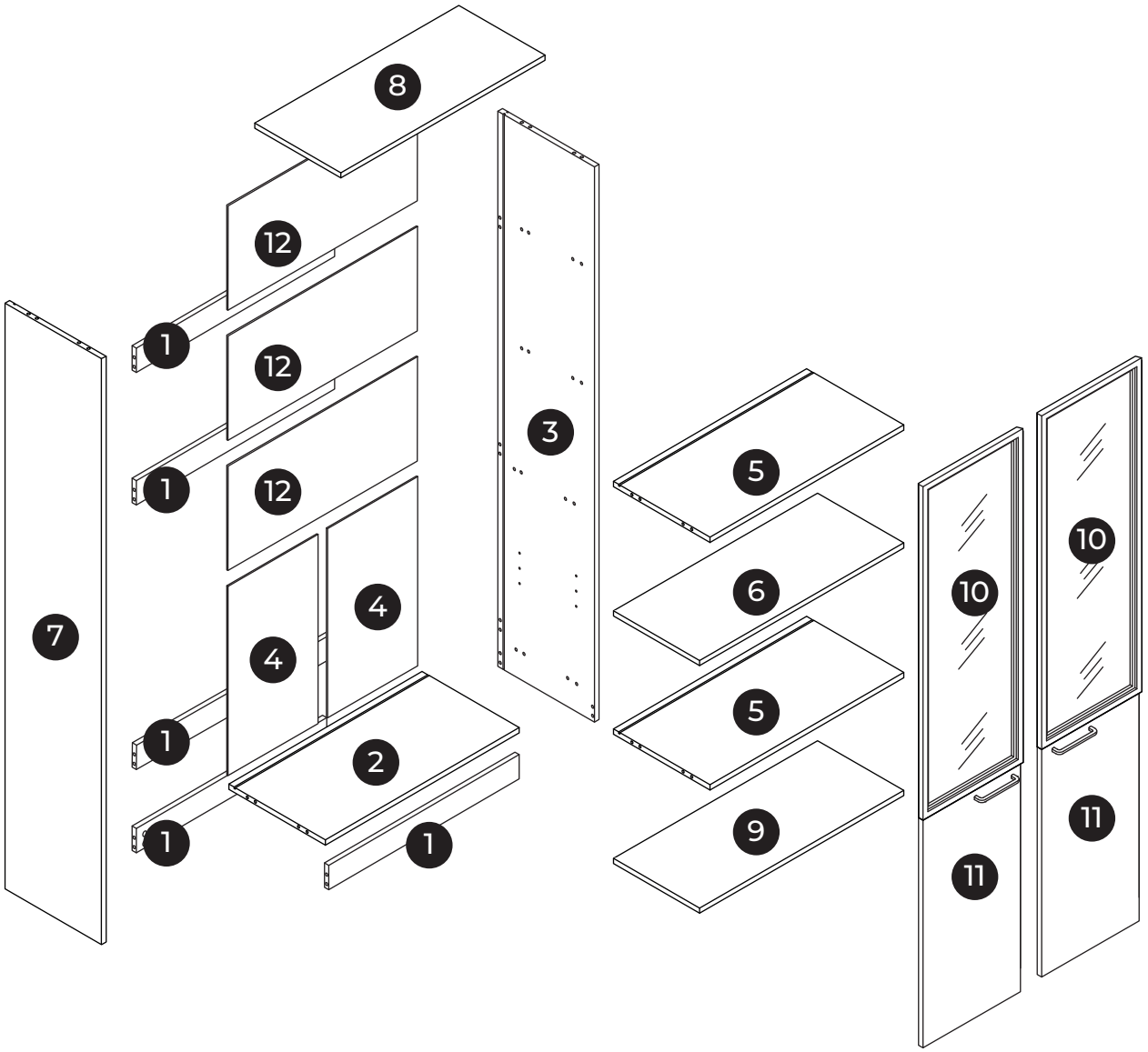


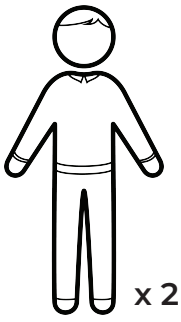

x 2

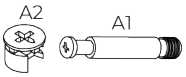


**A x 46**
⦸ 15 mm

**B x 20**
⦸ 8 x 40 mm

**C x 48**
⦸3,5 x 14 mm

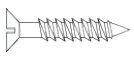

**D x 4**
⦸ 4 x 20 mm

**E x 2**

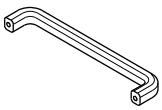

**F x 4**

**G x 8**
⦸ 4 x 22 mm

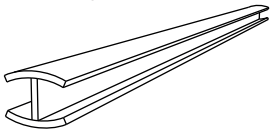

**H x 1**

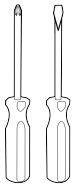

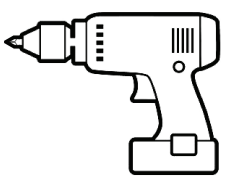

**I x 4**
⦸ 5 x 17 mm

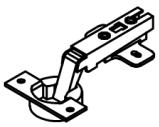

**J x 4/10**

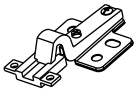

**K x 6/0**

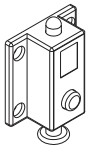

**L x 1**

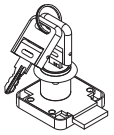

**M x 1**

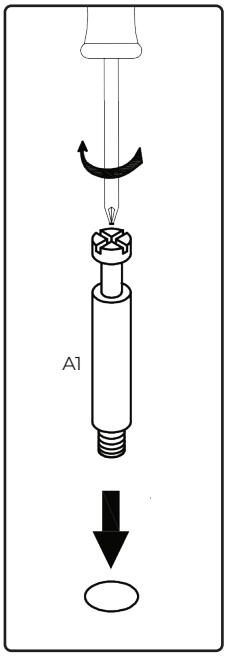
A1

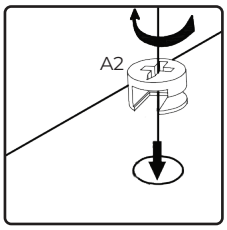
A2

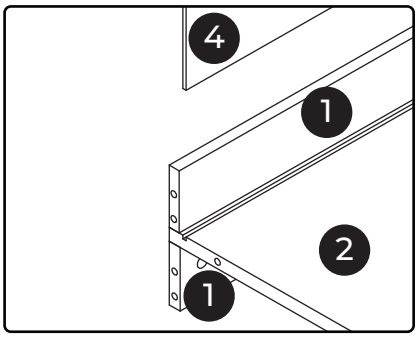
4
1
2
1

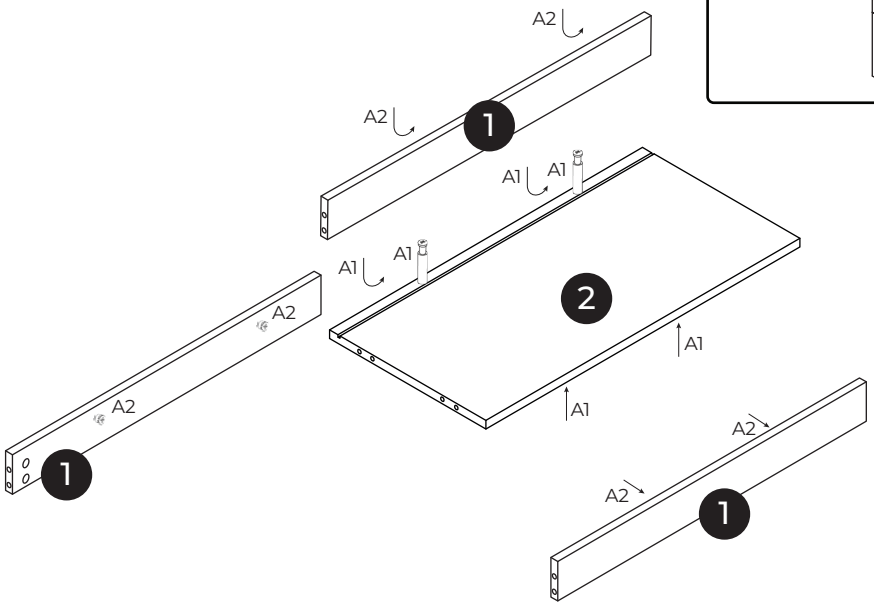
A2
A2
1
A1
A1
A1
A1
2
A2
A2
1
A1
A1
A2
A2
1

A 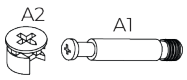
A2
A1
x 6

1

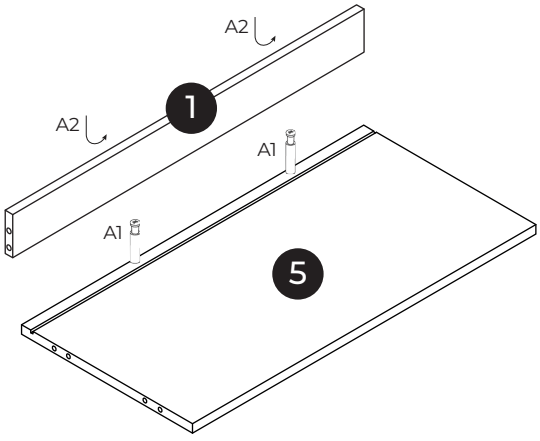
A2
1
A2
A1
A1
5

x 2

A 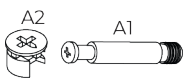
A2
A1
x 4

2

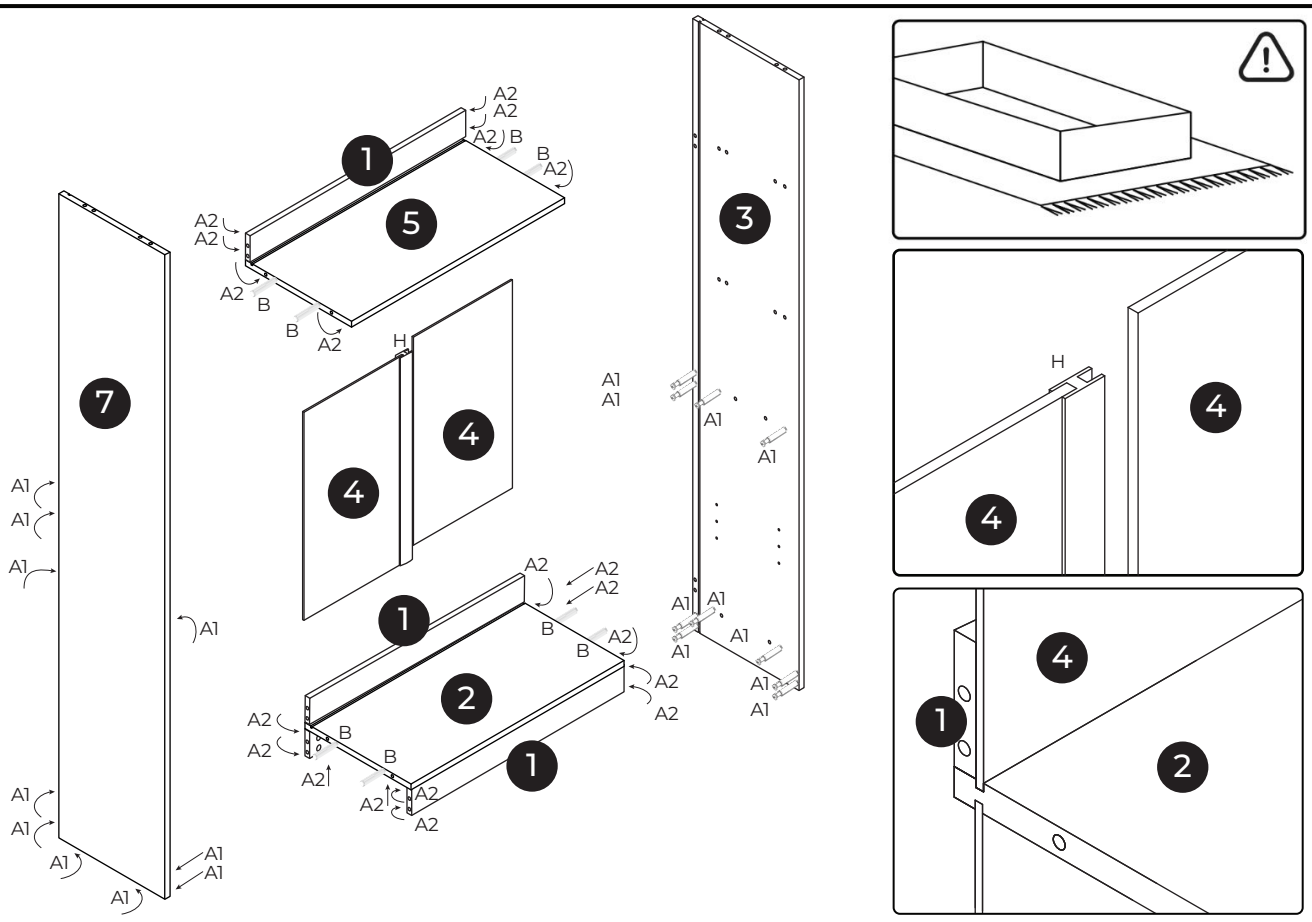


| | | |
|---|---|---|
| A 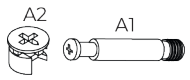 x 20 | B x 8 | H x 1 |

**3**

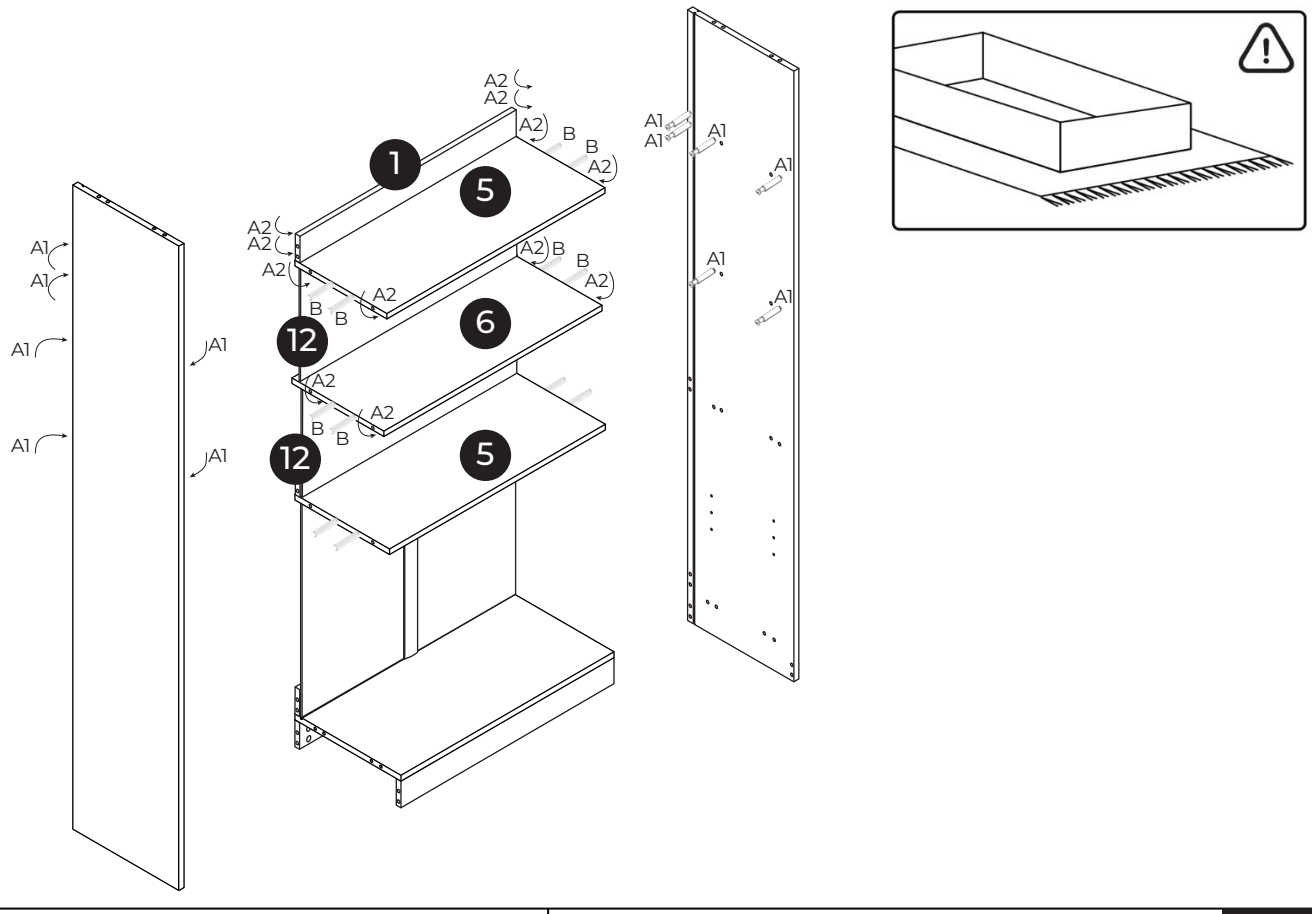


| | | |
|---|---|---|
| A 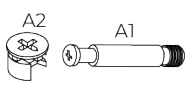 x 12 | B x 8 | |

**4**

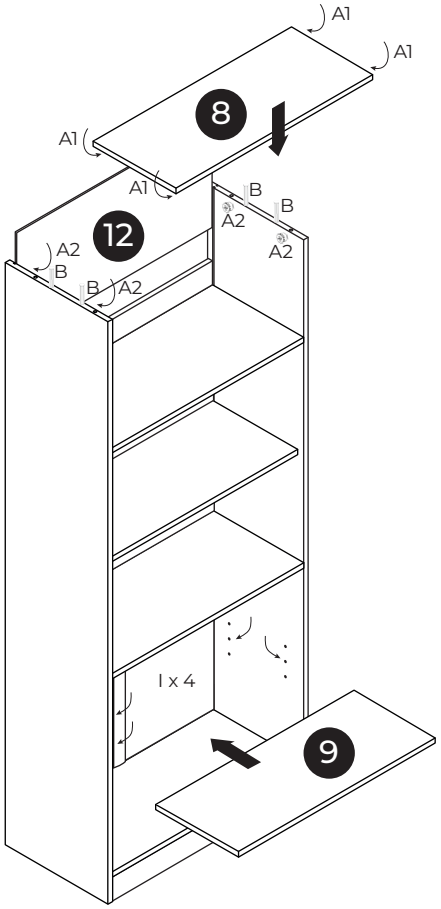


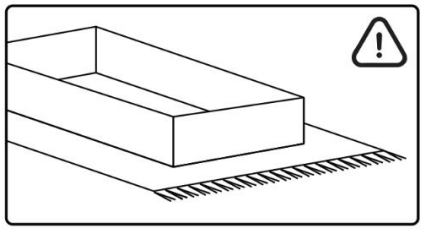

| | | | |
|---|---|---|---|
| A 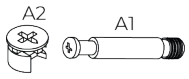 x 4 | B x 4 | I x 4 | 5 |

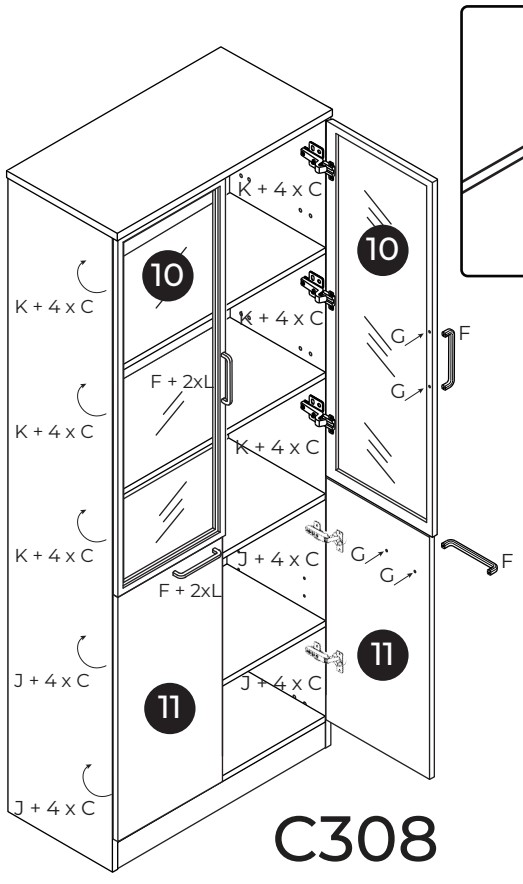


C308

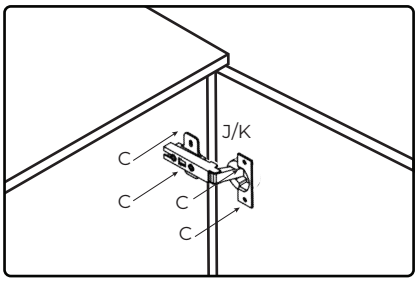


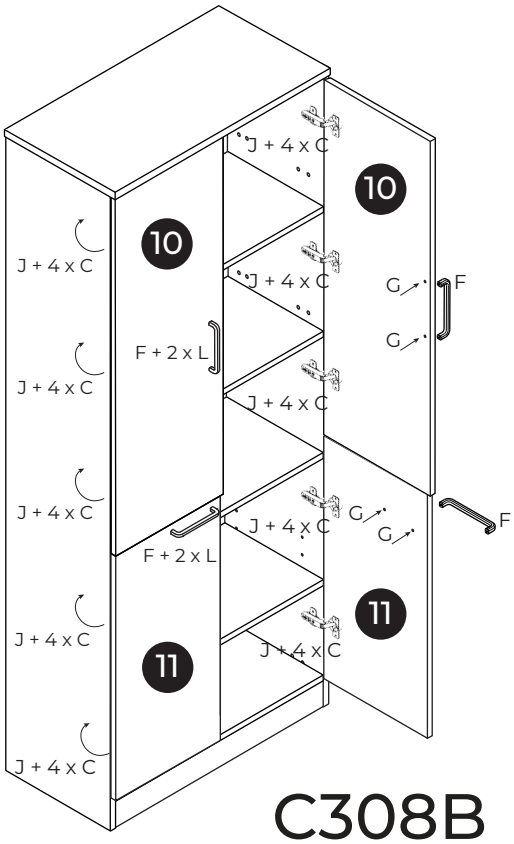


C308B

| | | | | | |
|---|---|---|---|---|---|
| C x 40 | F 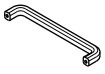 x 4 | G x 8 | J 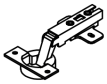 x 4/10 | K 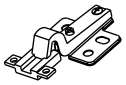 x 6/0 | 6 |

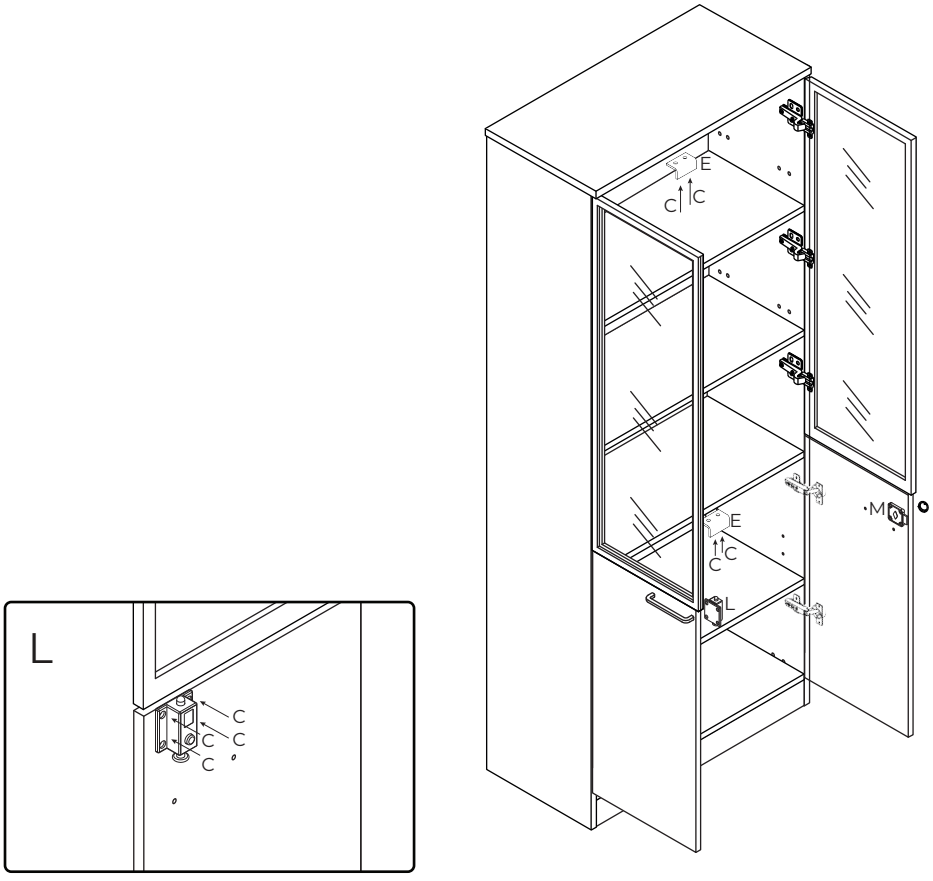





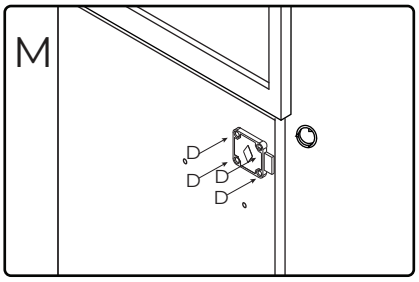

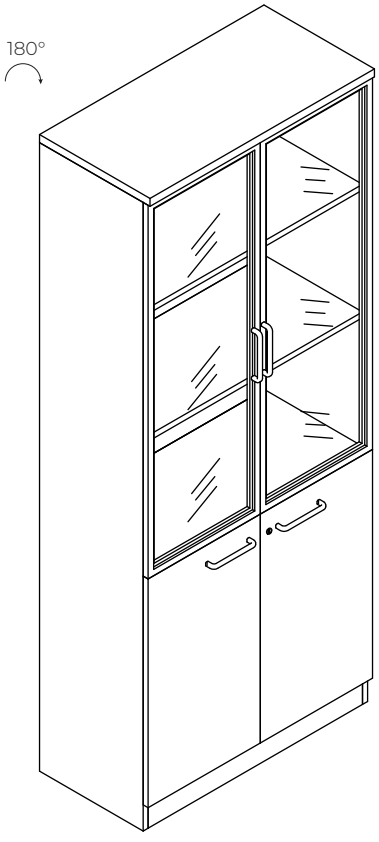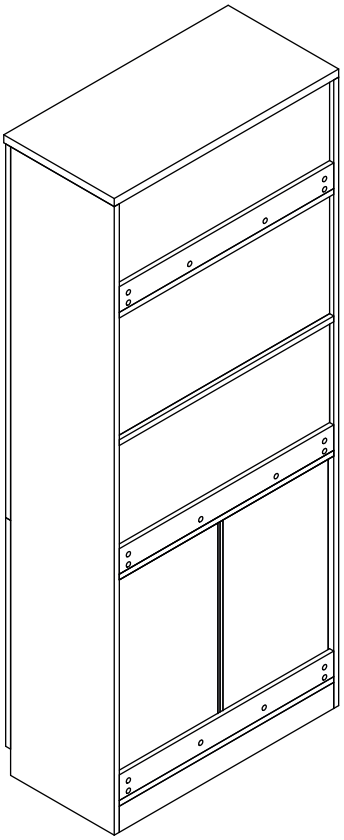
| C x 8 | D x 4 | E x 2 | L x 1 | M x 1 | 7 |
|---|---|---|---|---|---|